sicame

R...

Domaine d'application : HTA

Contrepoids

Description :

Contrepoids type R pour pinces d'alignement.

Montage sur les pinces d'alignement DERVAUX et sur la plupart des pinces à manilles disponibles sur le marché.

Ensemble type R comprenant :

- Une manille **M22A.**
- Un étrier **ER180.**
- Une ou plusieurs galettes.

R5

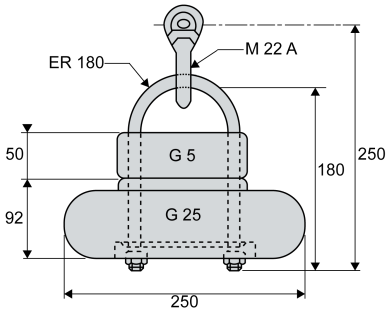

Réf.	Type	Poids (kg)
R35	1 galette de 25 kg + 1 galette de 10 kg	35

sicame FRANCE

0801 802 119 Service & appel gratuit

• info@sicamefrance.com

• sicame-france.com

• 1 Avenue Basile Lachaud - B.P N°1 - 19231 Pompadour Cedex, France